ხელშეკრულება N68

სახელმწიფო შესყიდვების შესახებ

ქ. ხაშური 11 აპრილი 2016 წელი

ერთის მხრივ ხაშურის მუნიციპალიტეტი (შემდგომში - შემსყიდველი) წარმოდგენილი მუნიციპალიტეტის გამგებლის გიორგი გურასპაშვილის სახით და მეორეს მხრივ, შპს ,,სუპერ ჯგუფი ლდბჯ" (შემდგომში - მიმწოდებელი) წარმოდგენილი დირექტორის ლევან გამრეკელის სახით, ვხელმძღვანელობთ *რა ხაშურის მუნიციპალიტეტის გამგებლის 2016 წლის 5 აპრილის N1479 ბრძანების, SMP160001084 და ,,სახელმწიფო შესყიდვების შესახებ" საქართველოს კანონის მე–10[1] მუხლის მე–3 პუნქტის ,,ბ" ქვეპუნქტის შესაბამისად,* საქართველოში მოქმედი კანონმდებლობით ვდებთ წინამდებარე ხელშეკრულებას შემდეგზე:

1. ხელშეკრულების საგანი

1.1. ხელშეკრულების საგანია ხაშურის მუნიციპალიტეტის ბიუჯეტის სახსრებით ქალაქ ხაშურში, აგარის ქუჩის წყალარინების ქსელის მოწყობის სამუშოების შესყიდვა, წინამდებარე ხელშეკრულებით გათვალისწინებული პირობების შესაბამისად, გამარტივებული შესყიდვის საშუალებით, შპს „წყალმშენი 2013"-ს მიერ შედგენილი სახარჯთარიცხვო გაანგარიშების მიხედვით (დანართი ხარჯთაღრიცხვა) და შპს „ექსპერტი"-ს საექსპერტო დასკვნის შესაბამისად (CPV კოდი: 45200000).

2. ხელშეკრულების ღირებულება

2.1. ხელშეკრულების ჯამური ღირებულება შეადგენს: **32 571.49 (ოცდათორმეტიათას ხუთასსამოცდათერთმეტი ლარი და 49 თეთრი) ლარს, დღგ-ს გათვალისწინებით.**
2.2.ხელშეკრულების ჯამური ღირებულება მოიცავს მიმწოდებლისათვის მოქმედი კანონმდებლობით განსაზღვრულ ყველა გადასახდელს.

3. შესყიდვის ობიექტის მიწოდების ვადა და ადგილი

3.1. შესყიდვის ობიექტის მიწოდების ვადა: **ხელშეკრულების გაფორმებიდან 2016 წლის 20 აპრილამდე.**
3.2. შესყიდვის ობიექტის მიწოდების ადგილი: **ხაშურის მუნიციპალიტეტი**

4. ხელშეკრულების მოქმედების ვადა

4.1. ხელშეკრულება ძალაში შედის მხარეთა მიერ ხელმოწერისთანავე და მოქმედებს **2016 წლის 25 მაისის ჩათვლით.**

5. შესყიდვის ობიექტის მიღება-ჩაბარების წესი

5.1. შესყიდვის ობიექტის მიღება ფორმდება მიღება-ჩაბარების აქტით, რომელთან ერთად შემსყიდველს წარედგინება შესრულებული სამუშაოს აქტი (ფორმა N2), დადასტურებულები შემსყიდველი ორგანიზაციის ხელმძღვანელის ბრძანებით შექმნილი ინსპექტირების ჯგუფის მიერ;
5.2. შემსყიდველს მიღება-ჩაბარების აქტსა და შესრულებული სამუშაოს აქტ ფორმა N2-თან ერთად წარედგინება შესაბამისი საგადასახადო ანგარიშფაქტურა/სასაქონლო ზედნადები;
5.3. შემსყიდველს მიღება-ჩაბარების აქტი, შესრულებული სამუშაოს აქტი (ფორმა N2), ასევე სამუშაოს დასრულების შემდგომ **ექსპერტიზის დასკვნა, რომელიც გაცემული უნდა იყოს ლევან სამხარაულის სახელობის სასამართლო ექსპერტიზის ეროვნული ბიუროს ან/და სხვა აკრედიტირებული პირის მიერ,** წარედგინება ხაშურის მუნიციპალიტეტის გამგეობის ეკონომიკური განვითარების სამსახურის უფროსის **ან** ხაშურის მუნიციპალიტეტის **გამგეობის ეკონომიკური განვითარების სამსახურის უფროსის მოვალეობის შემსრულებლის მიერ;**
5.4. ფარული სამუშაოს შესრულების შემთხვევაში შემსყიდველის მიერ 5.1. პუნქტით გასაზღვრული ინსპექტირების ჯგუფის თანდასწრებით უნდა შედგეს შესაბამისი აქტი, რომელსაც თან უნდა ერთოდეს სამუშაოს შესრულების ამსახველი ფოტომასალა, სადაც ასახული იქნება სამუშაოს ყველა ეტაპი (დაწყებამდე, მიმდინარეობის პროცესი, დასრულების შემდეგ).
5.5. ინტერესთა კონფლიქტის თავიდან აცილების მიზნით ხელშეკრულებაში შემსყიდველი მხარის წარმომადგენლები ხელის მოწერით ადასტურებენ, რომ მათი მონაწილეობა სახელმწიფო შესყიდვების შესახებ **2016 წლის 11 აპრილის N68** ხელშეკრულებაში არ იწვევს ინტერესთა კონფლიქტს.

6. ხელშეკრულების ობიექტის ხარისხი და გარანტია

6.1. შესყიდვის ობიექტის ხარისხი უნდა შეესაბამებოდეს შემსყიდველის მოთხოვნებს.
6.2. შესყიდვის ობიექტს არ უნდა გააჩნდეს უფლებრივი ან/და ნივთობრივი ნაკლი, რომელიც აუარესებს მისი გამოყენების მაჩვენებელს.
6.3. შემსყიდველი ვალდებულია წერილობითი ფორმით დაუყოვნებლივ აცნობოს მიმწოდებელს ნაკლის აღმოჩენის შესახებ.
6.4. შეტყობინების მიღების შემდეგ მიმწოდებელი ვალდებულია შემსყიდველის მიერ მითითებულ ვადაში აღმოფხვრას არსებული დეფექტები საკუთარი ხარჯით.
6.5. სამუშაოების შესრულების გარანტიის ვადა განისაზღვრება საბოლოო მიღება-ჩაბარების აქტის გაფორმებიდან 3 წლის განმავლობაში, რა პერიოდშიც მიმწოდებელი ვალდებულია საკუთარი ხარჯებით უზრუნველყოს გამოვლენილი დეფექტის/ნაკლის აღმოფხვრა, დეფექტის/ნაკლის აღმოჩენიდან არაუმეტეს 1 თვეში. აღნიშნული ვადის დარღვევის შემთხვევაში შემსყიდველი უფლებამოსილია მიმწოდებელს დააკისროს პირგასამტეხლო მიყენებული ზიანის 1%-ის ოდენობით ყოველ ვადაგადაცილებულ დღეზე;
6.6. საგარანტიო პერიოდში დეფექტის/ნაკლის შედეგად შემსყიდველსა და მესამე პირებისათვის მიყენებული ზიანის ანაზღაურებას უზრუნველყოფს მიმწოდებელი.

7. ანგარიშსწორების ფორმა, გრაფიკი (ვადები) და ადგილი

7.1. ანგარიშსწორება მოხდება უნაღდო ანგარიშსწორების წესით ეროვნულ ვალუტაში, ეტაპობრივად;
7.2. ანგარიშსწორება განხორციელდება მხარეთა მიერ ხელშეკრულებით გათვალისწინებული შესრულებული სამუშაოს ღირებულების შესაბამისად ხელმოწერილი მიღება-ჩაბარების აქტისა და საგადასახადო ანგარიშფაქტურის/ სასაქონლო ზედნადების საფუძველზე.
7.3. ხელშეკრულების ჯამური ღირებულების არაუმეტეს 85%-ის ანაზღაურება, მოხდება უნაღდო ანგარიშსწორების წესით, სამუშაოს შესრულების დამადასტურებელი დოკუმენტაციის წარმოდგენის შემდეგ (მიღება-ჩაბარება, ფორმა N2, საგადასახადო ა/ფაქტურა ან/და ზედნადები) შესრულებული სამუშაოს შესაბამისად, ხოლო საბოლოო ანგარიშსწორება განხორციელდება იმავე წესით, ექსპერტიზის დასკვნის წარმოდგენის შემდეგ, რომელიც გაცემული უნდა იყოს ლევან სამხარაულის სახელობის სასამართლო ექსპერტიზის ეროვნული ბიუროს, ან/და სხვა აკრედიტირებული პირის მიერ (იმ შემთხვევაში, თუ დასკვნის გამცემი ორგანო არ იქნება სსიპ „ლევან სამხარაულის სახელობის სასამართლო ექსპერტიზის ეროვნული ბიურო", მიმწოდებელმა დამატებით უნდა წარმოადგინოს დასკვნის გამცემი პირის აკრედიტაციის დამადასტურებელი დოკუმენტის ასლი (აკრედიტაციის სფერო უნდა ფარავდეს მოთხოვნილ მომსახურებას).

8. მხარეთა უფლება-მოვალეობანი

8.1. შემსყიდველი ვალდებულია:
ა) გადასცეს მიმწოდებელს ინფორმაცია შესყიდვის ობიექტის მიწოდებასთან დაკავშირებული ყველა არსებითი გარემოების შესახებ;
ბ) აანაზღაუროს შესყიდვის ობიექტის ღირებულება.
8.2. შემსყიდველს უფლება აქვს:
ა) განახორციელოს კონტროლი და ზედამხედველობა მიმწოდებლის მიერ ხელშეკრულების პირობების დაცვაზე.
ბ) წარმოქმნილი აუცილებლობის შემთხვევაში შეცვალოს შესყიდვის ობიექტების ჩამონათვალი, დააზუსტოს შესასრულებელ სამუშაოთა ნუსხა ხელშეკრულებით გათვალისწინებული ჯამური ღირებულების ფარგლებში;
გ) საქართველოს კანონმდებლობის შესაბამისად შეაჩეროს ან შეწყვიტოს სახელმწიფო შესყიდვის შესახებ დადებული ხელშეკრულების მოქმედება.
8.3. მიმწოდებელი ვალდებულია:
ა) დაიცვას ხელშეკრულებით გათვალისწინებული ყველა პირობა;
ბ) დააკმაყოფილოს შემსყიდველის მოთხოვნა დამატებითი მონაცემებისა და გარანტიების წარმოდგენის შესახებ კანონმდებლობით დადგენილი წესით;
გ) ხელშეკრულების გაფორმებამდე შეისწავლოს შესყიდვის ობიექტის აღწერა და წარმოდგენილი ხარჯთაღრიცხვა. გამოვლენილი უზუსტობების შემთხვევაში დაუყოვნებლივ აცნობოს შემსყიდველს, წინააღმდეგ შემთხვევაში მიმწოდებლის პრეტენზია არ განიხილება.
დ) საბოლოო ანგარიშსწორების განხორციელებამდე მიმწოდებელი ვალდებულია საკუთარი ხარჯებით წარმოადგინოს ექსპერტიზის დასკვნა, ექსპერტიზის დასკვნა, რომელიც გაცემული უნდა ლევან სამხარაულის სახელობის სასამართლო ექსპერტიზის ეროვნული ბიუროს, ან/და სხვა აკრედიტირებული პირის მიერ (იმ შემთხვევაში, თუ დასკვნის გამცემი

ორგანო არ იქნება სსიპ „ლევან სამხარაულის სახელობის სასამართლო ექსპერტიზის ეროვნული ბიურო", მიმწოდებელმა დამატებით უნდა წარმოადგინოს დასკვნის გამცემი პირის აკრედიტაციის დამადასტურებელი დოკუმენტის ასლი (აკრედიტაციის სფერო უნდა ფარავდეს მოთხოვნილ მომსახურებას);

ე) შემსყიდველ ორგანიზაციაში უნდა წარმოადგინოს სამუშაოს დაწყებამდე, სამუშაოს მიმდინარეობის და სამუშაოების დასრულების შემდგომი მდგომარეობის ამსახველი ფოტოსურათები;

ვ) მიწის სამუშაოების წარმოებისას საჭიროების შემთხვევაში უზრუნველყოს სს „საქართველოს გაერთიანებული სატელეკომუნიკაციო კომპანიის" ხაშურის ფილიალის, შპს „საქართველოს რკინიგზის", სს „საქართველოს გაერთიანებული წყალმომარაგების კომპანიის" ხაშურის სერვის ცენტრის, შპს „ოპტიკურ-ბოჭკოვანი ტელეკომუნიკაციის ქსელი-ფოპტნეტი"-ს და შპს „სოკარ ჯორჯია გაზი-ქართლი"-ს პასუხისმგებელი წარმომადგენლების დასწრება;

ზ) სამუშაოს შესრულებისას, ნებისმიერი კომუნიკაციის დაზიანების შემთხვევაში საკუთარი სახსრებით უზრუნველყოს დაზიანების აღმოფხვრა;

თ) ფარული სამუშაოს შესრულების შემთხვევაში შემსყიდველის მიერ 5.1. პუნქტით გასაზღვრული ინსპექტირების ჯგუფის თანდასწრებით უნდა შედგეს შესაბამისი აქტი, რომელსაც თან უნდა ერთოდეს სამუშაოს შესრულების ამსახველი ფოტომასალა, სადაც ასახული იქნება სამუშაოს ყველა ეტაპი (დაწყებამდე, მიმდინარეობის პროცესი, დასრულების შემდეგ);

8.4. მიმწოდებელს უფლება აქვს:

ა) მოსთხოვოს შემსყიდველს შესრულებული სამუშაოს ანაზღაურება ხელშეკრულებით გათვალისწინებული პირობებით.

9. მხარეთა პასუხისმგებლობა ხელშეკრულების დარღვევისას

9.1. მხარეების მიერ ხელშეკრულებით ნაკისრი ვალდებულების შეუსრულებლობა გამოიწვევს პასუხისმგებლობას მოქმედი კანონმდებლობის შესაბამისად.

9.2. თუ ხელშეკრულების რომელიმე მხარე დაარღვევს წინამდებარე ხელშეკრულებიდან გამომდინარე ვალდებულებას, მაშინ ხელშეკრულების მეორე მხარეს შეუძლია მოითხოვოს ხელშეკრულებიდან გასვლა ვალდებულების შესრულებისათვის მის მიერ დამატებით განსაზღვრული ვადის უშედეგოდ გასვლის შემდეგ (დამატებითი ვადის განსაზღვრისათვის გამოიყენება წერილობითი ფორმა). თუ ვალდებულების ხასიათიდან გამომდინარე შეუძლებელია გამოყენებულ იქნას დამატებითი ვადა, მაშინ დამატებითი ვადის განსაზღვრას უთანაბრდება გაფრთხილება.

9.3. ხელშეკრულებიდან გასვლისას მხარეს შეუძლია მოითხოვოს ზიანის ანაზღაურება, რომელიც მას მიადგა მეორე მხარის მიერ ხელშეკრულებით ნაკისრი ვალდებულების შეუსრულებლობით.

9.4. ხელშეკრულებიდან გასვლასთან და ზიანის ანაზღაურებასთან დაკავშირებით შესაბამისად გამოიყენება საქართველოს სამოქალაქო კოდექსი.

9.5. ხელშეკრულებით გათვალისწინებული ვალდებულების შესრულების ვადების დარღვევის შემთხვევაში, დამრღვევ მხარეს დაეკისრება პირგასამტეხლოს გადახდა ვალდებულების შესრულების ყოველ ვადაგადაცილებულ დღეზე ხელშეკრულების საერთო ღირებულების **0.5%-ის** ოდენობით, იმ შემთხვევაში, თუ მიმწოდებლის მიერ ვადების გადაცდენისათვის დაკისრებული პირგასამტეხლოს ჯამური თანხა გადააჭარბებს ხელშეკრულების ღირებულების **5%**-ს, „შემსყიდველს" უფლება აქვს შეწყვიტოს ხელშეკრულება.

9.6. შემსყიდველი უფლებამოსილია შეწყვიტოს ხელშეკრულება ხელშეკრულებით ნაკისრი ვალდებულებების შეუსრულებლობის შემთხვევაში. ხელშეკრულებით ნაკისრი ვალდებულებების შეუსრულებლობის შემთხვევაში მიმწოდებელს ეკისრება პირგასამტეხლოს გადახდა შეუსრულებელი სამუშაოს ღირებულების 10%-ის ოდენობით;

9.7. ხელშეკრულების მოქმედების პერიოდში პირგასამტეხლოს გადახდა არ ათავისუფლებს მხარეებს ძირითადი ვალდებულებების შესრულებისაგან.

10. ხელშეკრულების პირობების გადასინჯვის შესაძლებლობა

10.1. არავითარი გადახრა ან ცვლილება ხელშეკრულების პირობებში არ დაიშვება, ორივე მხარის მიერ ხელმოწერილი წერილობითი შესწორებების გარდა.

10.2. თუ რაიმე წინასწარ გაუთვალისწინებელი მიზეზების გამო წარმოიშობა ხელშეკრულების პირობების შეცვლის აუცილებლობა, ცვლილებების შეტანის ინიციატორი ვალდებულია წერილობით შეატყობინოს მეორე მხარეს შესაბამისი ინფორმაცია.

10.3. წინამდებარე ხელშეკრულების პირობების, მათ შორის, ფასის შეცვლა დაუშვებელია, თუ ამ ცვლილებების შედეგად იზრდება ხელშეკრულების საერთო ღირებულება ან უარესდება ხელშეკრულების პირობები შემსყიდველი

ორგანიზაციისათვის, გარდა საქართველოს სამოქალაქო კოდექსის 398-ე მუხლით გათვალისწინებული შემთხვევებისა. ხელშეკრულების პირობების გადასინჯვა ხდება საქართველოს კანონმდებლობით დადგენილი წესით.
10.4. საქართველოს სამოქალაქო კოდექსის 398–ე მუხლით გათვალისწინებული გარემოებების დადგომის შემთხვევაში, ხელშეკრულების ჯამური ღირებულების გაზრდა დაუშვებელია ხელშეკრულების ღირებულების 10%–ზე მეტი ოდენობით.
10. ხელშეკრულებაში პირობების ცვლილება ფორმდება დანართის სახით და წარმოადგენს ხელშეკრულების განუყოფელ ნაწილს.

11. ხელშეკრულების შესრულების შეფერხება

11.1. თუ ხელშეკრულების შესრულების პროცესში მხარეები წააწყდებიან რაიმე ხელშემშლელ გარემოებებს, რომელთა გამო ფერხდება ხელშეკრულების პირობების შესრულება, ამ მხარემ შესყიდვის ობიექტის მიწოდების ვადის დასრულებამდე ხუთი დღით ადრე მაინც უნდა გაუგზავნოს მეორე მხარეს წერილობითი შეტყობინება შეფერხების ფაქტის, მისი შესაძლო ხანგრძლივობის და გამომწვევი მიზეზების შესახებ. წინააღმდეგ შემთხვევაში წინადადება არ განიხილება. შეტყობინების მიმღებმა მხარემ რაც შეიძლება მოკლე დროში უნდა აცნობოს მეორე მხარეს თავისი გადაწყვეტილება, მიღებული აღნიშნულ გარემოებებთან დაკავშირებით.
11.2. იმ შემთხვევაში, თუ ხელშეკრულების პირობების შესრულების შეფერხების გამო მხარეები შეთანხმდებიან ხელშეკრულების პირობების შესრულების ვადის გაგრძელების თაობაზე, ეს გადაწყვეტილება უნდა გაფორმდეს ხელშეკრულებაში ცვლილების შეტანის გზით.

12. ფორს-მაჟორი

12.1. მხარეები თავისუფლდებიან ხელშეკრულებით განსაზღვრული ვალდებულებების შეუსრულებლობით გამოწვეული პასუხისმგებლობისაგან, თუ აღნიშნული გამოწვეულია დაუძლეველი ძალის ზეგავლენით. აღნიშნულის არსებობის შემთხვევაში, მხარე ვალდებულია აცნობოს მეორე მხარეს ნაკისრი ვალდებულებების შესრულების შეუძლებლობის შესახებ.
12.2. თუ ერთ-ერთი მხარე დაუძლეველი ძალის გამო ვერ ასრულებს ნაკისრ ვალდებულებებს, იგი ვალდებულია დაუყოვნებლივ, მაგრამ არაუგვიანეს მომდევნო კალენდარული დღისა აცნობოს მეორე მხარეს მათი დადგომის ან/და დასრულების შესახებ. წინააღმდეგ შემთხვევაში, შესაბამისი მხარე არ გათავისუფლდება ნაკისრი ვალდებულებებისაგან.
12.3. მხარეთა პასუხისმგებლობა და ვალდებულებები განახლდება დაუძლეველი ძალის მოქმედების დასრულებისთანავე.

13. დავები და მათი გადაწყვეტის წესი

13.1. ხელშეკრულების შესრულებისას მხარეთა შორის წამოჭრილი დავები ან აზრთა სხვადასხვაობა შესაძლებელია გადაწყვეტილ იქნას ორივე მხარის ერთობლივი მოლაპარაკების საფუძველზე.
13.2. შეთანხმების მიუღწევლობის შემთხვევაში მხარეები მიმართავენ სასამართლოს საქართველოს კანონმდებლობის შესაბამისად.

14. ხელშეკრულების შესრულების კონტროლი

14.1. შემსყიდველი უფლებამოსილია შესყიდვის ობიექტის მიწოდების პარალელურად განახორციელოს შემოწმება, რომლის მიზანია შესყიდვის ობიექტის შესაბამისობის დადგენა ხელშეკრულებით გათვალისწინებულ პირობებთან და შემსყიდველის მოთხოვნებთან.
14.2. ხელშეკრულების პირობების შესრულების კონტროლს შემსყიდველის მხრიდან განახორციელებს შემსყიდველი ორგანიზაციის ხელმძღვანელის ბრძანებით შექმნილი ინსპექტირების ჯგუფი;
14.3. თუ შესყიდვის ობიექტი არ აკმაყოფილებს ხელშეკრულებით გათვალისწინებულ პირობებს, შემსყიდველი უფლებამოსილია ხელშეკრულების პირობების შესრულების კონტროლზე პასუხისმგებელი პირის ან/და პირების დასკვნის საფუძველზე მოითხოვოს არსებული ხარვეზების გამოსწორება. ხარვეზების გამოსწორებამდე, შემსყიდველი უფლებამოსილია უარი თქვას ხელშეკრულებით გათვალისწინებული სანაცვლო ვალდებულებების შესრულებაზე, რის შესახებაც მიმწოდებელს ეცნობება წერილობით.
14.4. შემოწმების შედეგად გამოვლენილი ნებისმიერი ნაკლის ან დეფექტის შესახებ შემსყიდველი დაუყოვნებლივ წერილობით აცნობებს მიმწოდებელს წუნდების მიზეზების მითითებით.

14.5. გამოვლენილი დეფექტის ან ნაკლის აღმოფხვრასთან და კონტროლის ხელახლა განხორციელებასთან დაკავშირებული ხარჯების, ასევე მესამე პირის დაზიანებული ქონების ღირებულების ანაზღაურება ეკისრება მიმწოდებელს საქართველოს კანონმდებლობით დადგენილი წესით.

15. სხვა პირობები

15.1. არც ერთ მხარეს არა აქვს უფლება გადასცეს მესამე პირს თავისი უფლებები და მოვალეობები, მეორე მხარის წერილობითი თანხმობის გარეშე.
15.2. მესამე პირთან ურთიერთობაში მხარეები მოქმედებენ საკუთარი სახელით, ხარჯითა და რისკით.
15.3. ხელშეკრულება შედგენილია ქართულ ენაზე, სამ ეგზემპლარად (ორი „შემსყიდველს", ერთი „მიმწოდებელს"), რომელთაგან თითოეულს აქვს თანაბარი იურიდიული ძალა და ინახება ხელმომწერ მხარეებთან. ხელშეკრულებასთან დაკავშირებული ნებისმიერი მიმოწერა შესრულებული უნდა იყოს ქართულ ენაზე.
15.4. წინამდებარე ხელშეკრულების ნებისმიერი ცვლილება ან დამატება ძალაშია მხოლოდ მას შემდეგ, რაც ის წერილობითი ფორმითაა შედგენილი და ხელმოწერილია მხარეთა მიერ.
15.5. ყველა დანართი და ხელშეკრულების დამატება, რომელიც ხელმოწერილია მხარეთა უფლებამოსილი წარმომადგენლების მიერ ითვლება ხელშეკრულების განუყოფელ ნაწილად და სავალდებულოა შესასრულებლად.
15.6. მხარეები სრულად არიან პასუხისმგებელი მათ მიერ ხელშეკრულებაში მითითებული რეკვიზიტების სისწორეზე. რეკვიზიტების ცვლილების თაობაზე მეორე მხარეს ეცნობება წერილობით.
15.7. იმ შემთხვევაში თუ მხარისათვის შეტყობინების გადაცემა ვერ ხერხდება ხელშეკრულებაში აღნიშნულ მისამართზე იმის გამო, რომ მისამართი არასწორადაა მითითებული, შეტყობინება ჩაითვლება ჩაბარებულად და შეტყობინებაში მითითებული ვადების ათვლა განხორციელდება საფოსტო გზავნილის შესაბამის მისამართზე წარდგენის მომდევნო დღიდან.

16. მხარეთა იურიდიული მისამართები და რეკვიზიტები

შემსყიდველი:

ხაშურის მუნიციპალიტეტი
ქ. ხაშური, ტაბიძის ქ. N2
მიმღების დასახელება: ხაზინის ერთიანი ანგარიში
მიმღების ბანკი: სახელმწიფო ხაზინა TRESGE22
ა/ა GE24NB0330100200165022; საიდენტიფიკაციო კოდი: N243908848.

ხაშურის მუნიციპალიტეტის გამგებელი _____ გიორგი გურასპაშვილი

ბ.ა.

მიმწოდებელი:

შპს „სუპერ ჯგუფი ლდბჯ"
ხაშური, სოფელი ოსიაური
სს „საქართველოს ბანკის" ხაშურის ფილიალი, კოდი:BAGAGE22
ა/ა GE87BG0000000776081500; საიდენტიფიკაციო კოდი: N443858096.

შპს „სუპერ ჯგუფი ლდბჯ"-ის დირექტორი _____ ლევან გამრეკელი

ბ. ა.

ქ. ხაშურის აბარის ქუჩის კანალიზაციის გეგმა

დირექტორი	ნ.ლაშაური		შპს წყალმხელი 2013	შურც.
შეადგინა	ნ.ლაშაური		აბარის ქუჩის გეგმა	

მილის გატარება არხის ქვეშ
ჭრილი

არს: ჭა

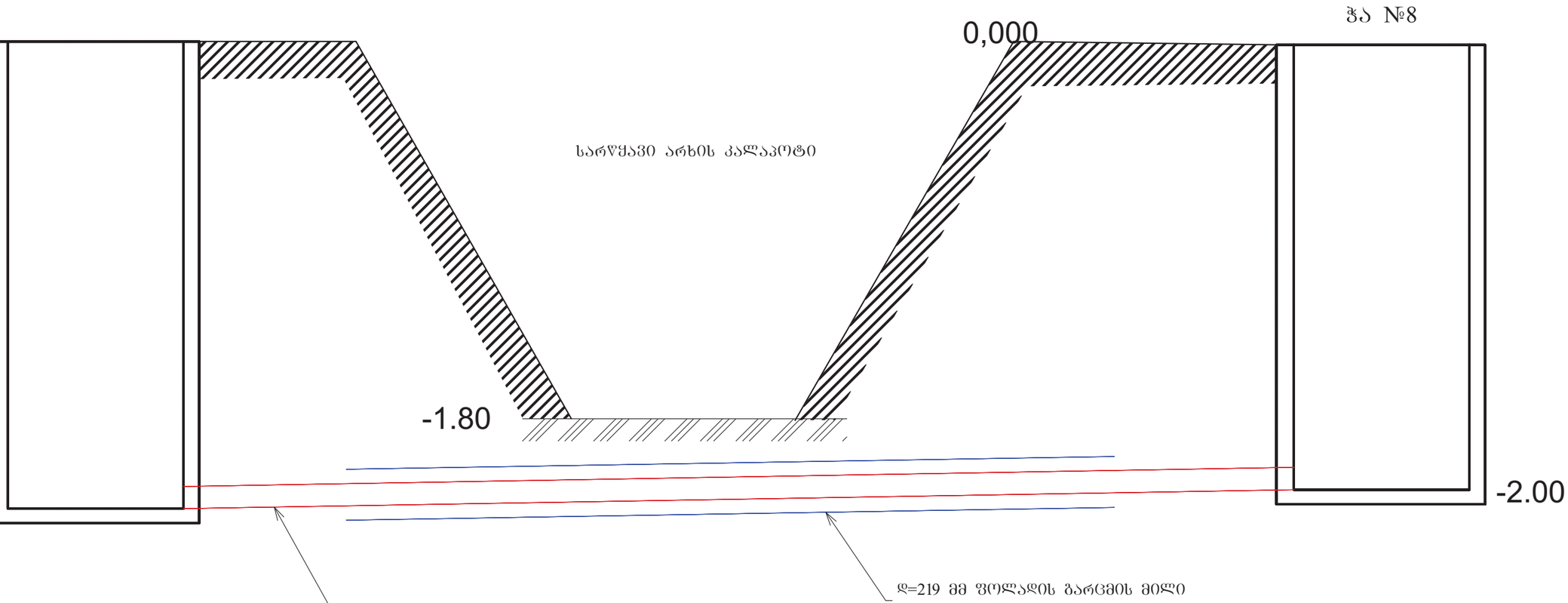

ქ. ხაშურის აბარის ქუჩის კანალიზაციის გეგმა

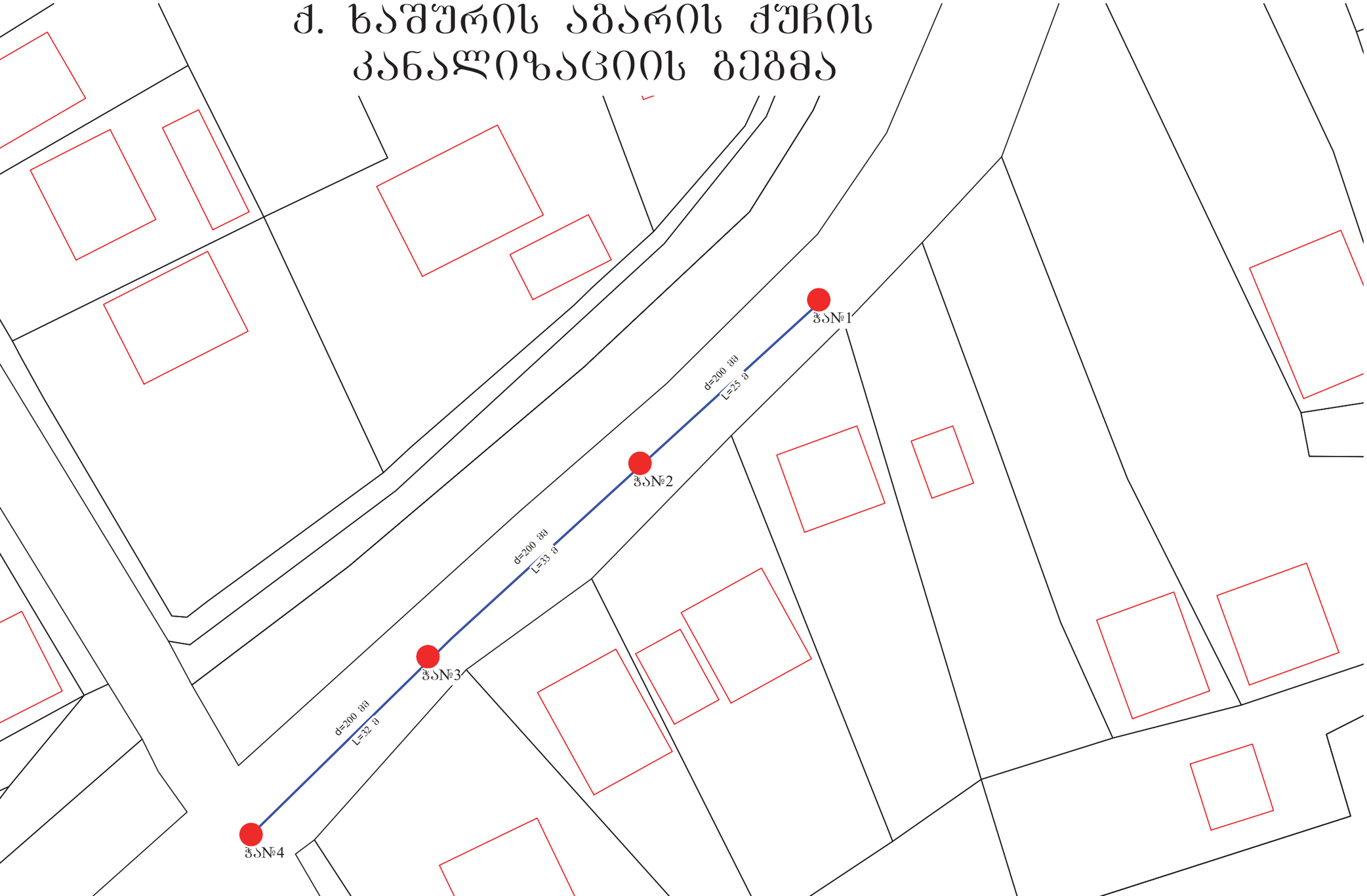

ხაშური აბარის ქუშის პირველი მონაკვეთის კანალიზაციის გრძივი პროფილი

მაშტაბი 1:200

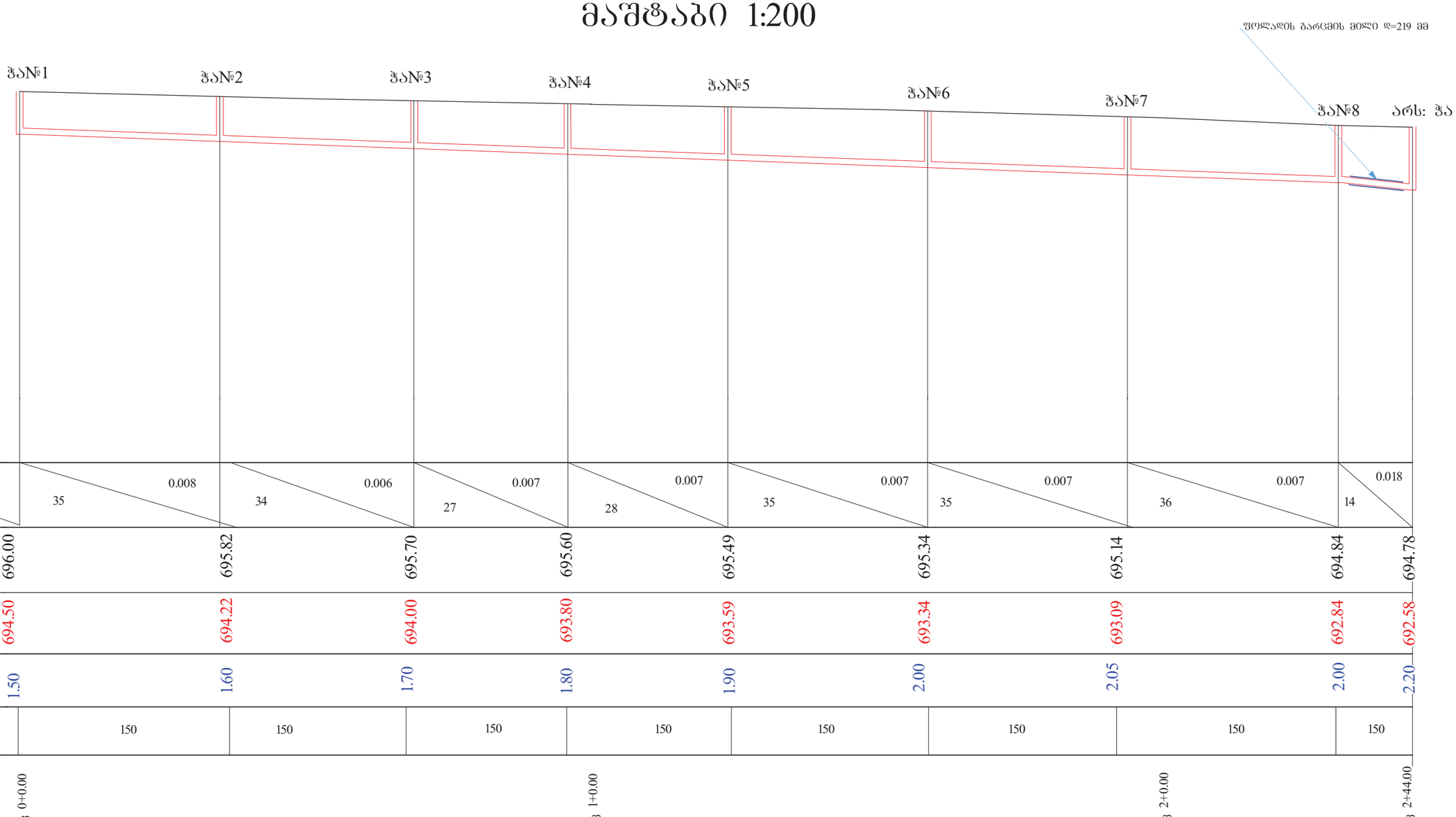

ხაშური აბარის ქუშის მეორე მონაკვეთის კანალიზაციის გრძივი პროფილი

მაშტაბი 1:200

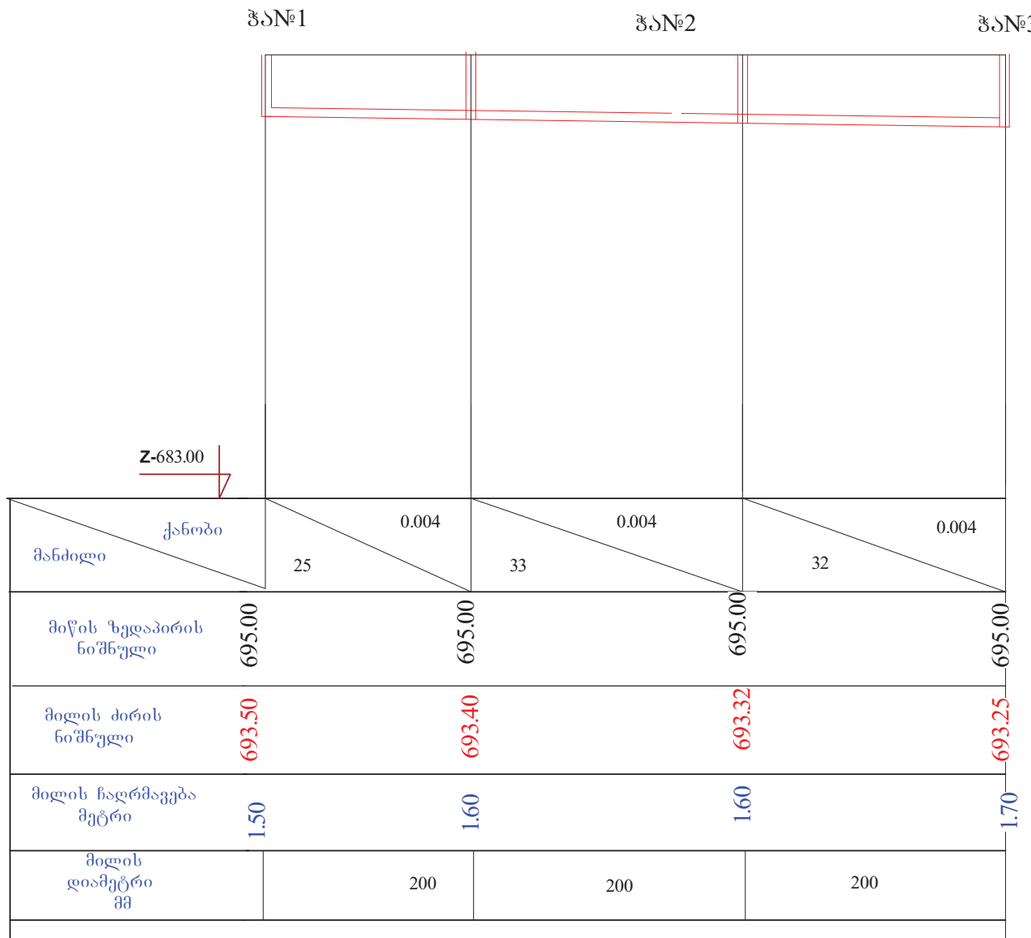

წყალარინების მოხვევის ჭების
გეგმა და ჭრილი
მასშტაბი 1:10

მოხვევის ჭები
ჭრილი

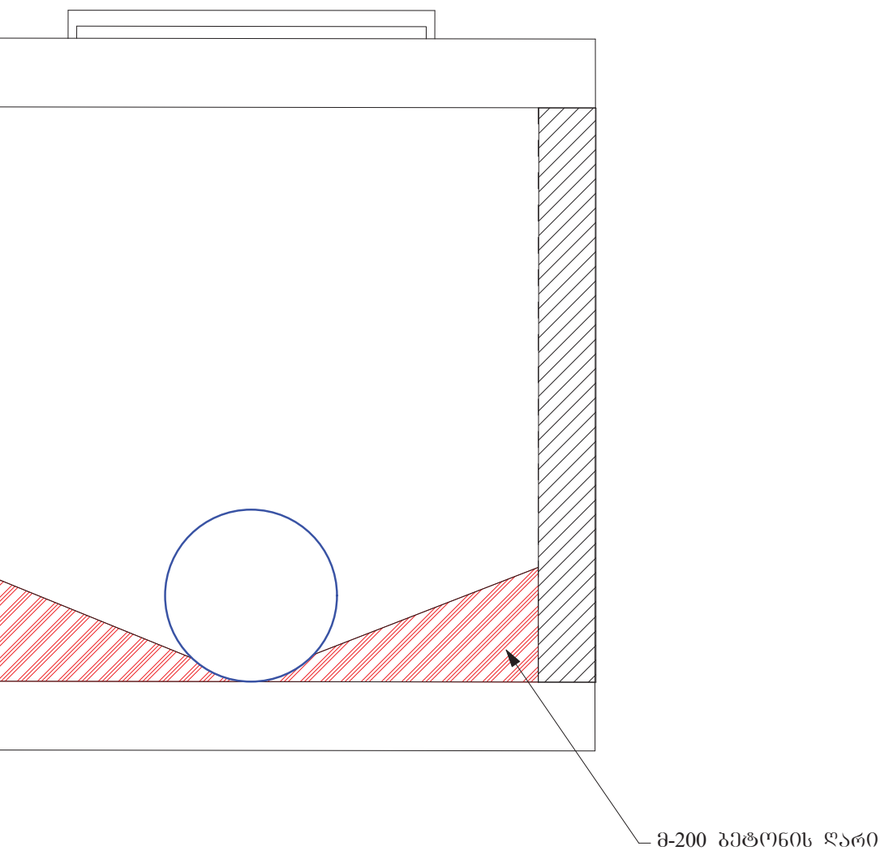

გეგმა

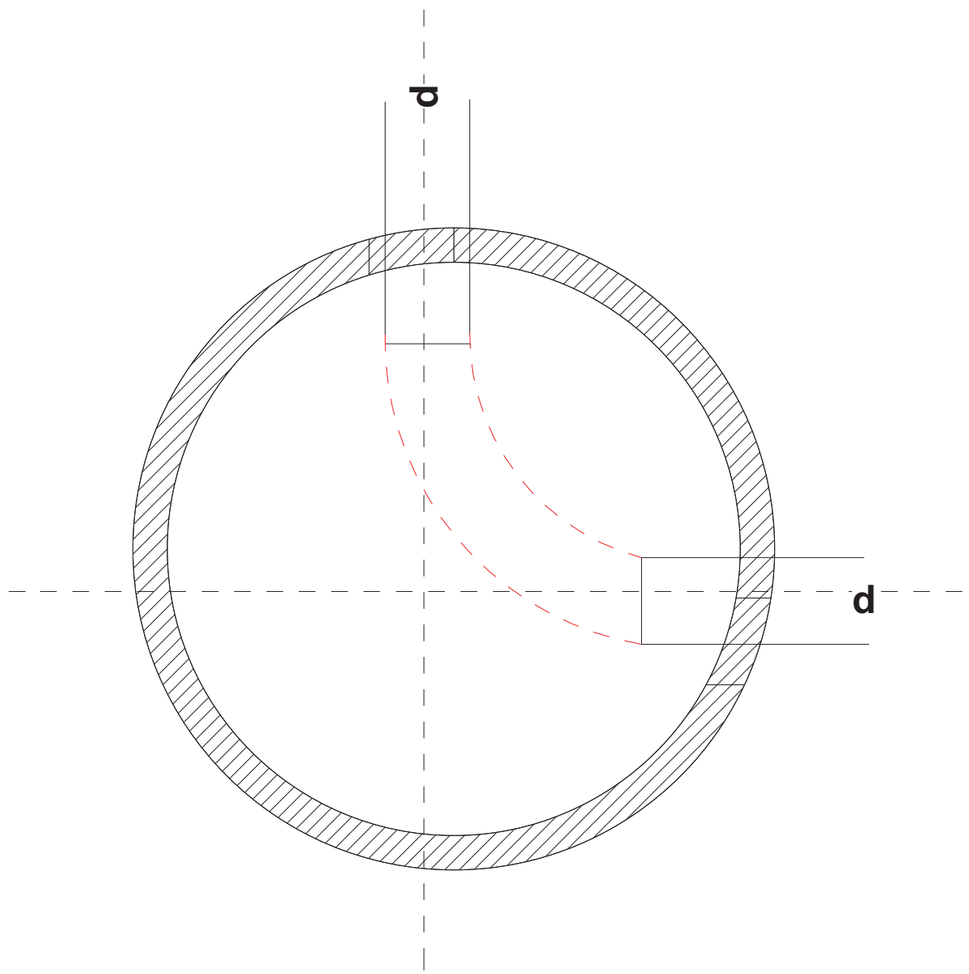

ჭის დიამეტრი d_1	მილის დიამეტრი d_2	მოხვევის კუთხე a_0

წყალარინების ჭების
გეგმა და ჭრილი

მასშტაბი 1:10

მოხვევის ჭები
ჭრილი

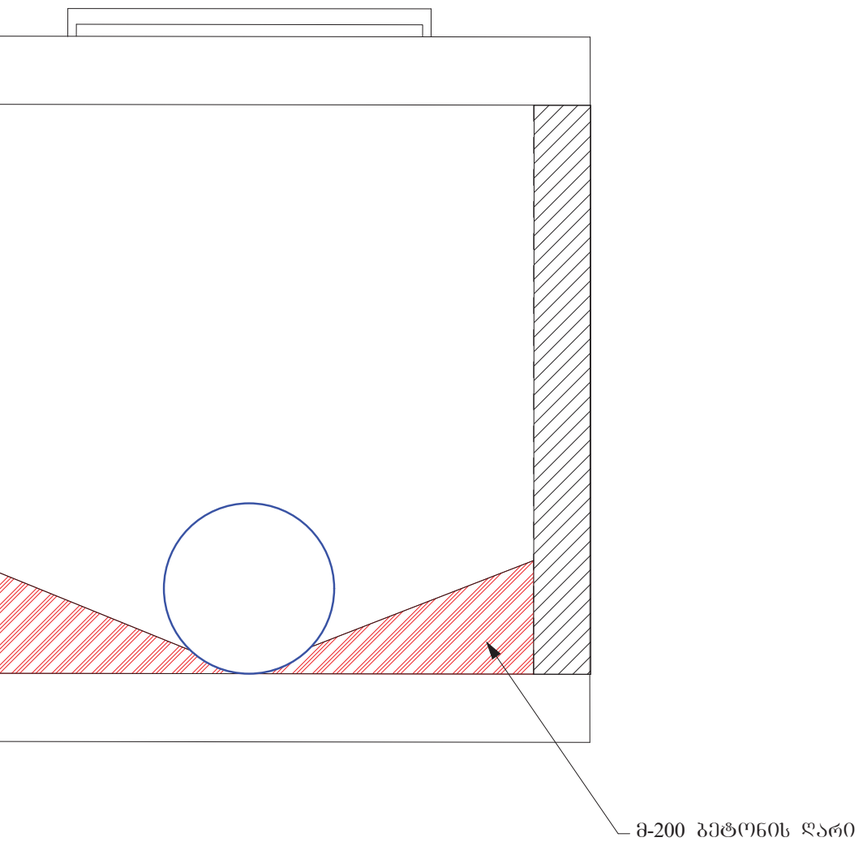

გეგმა

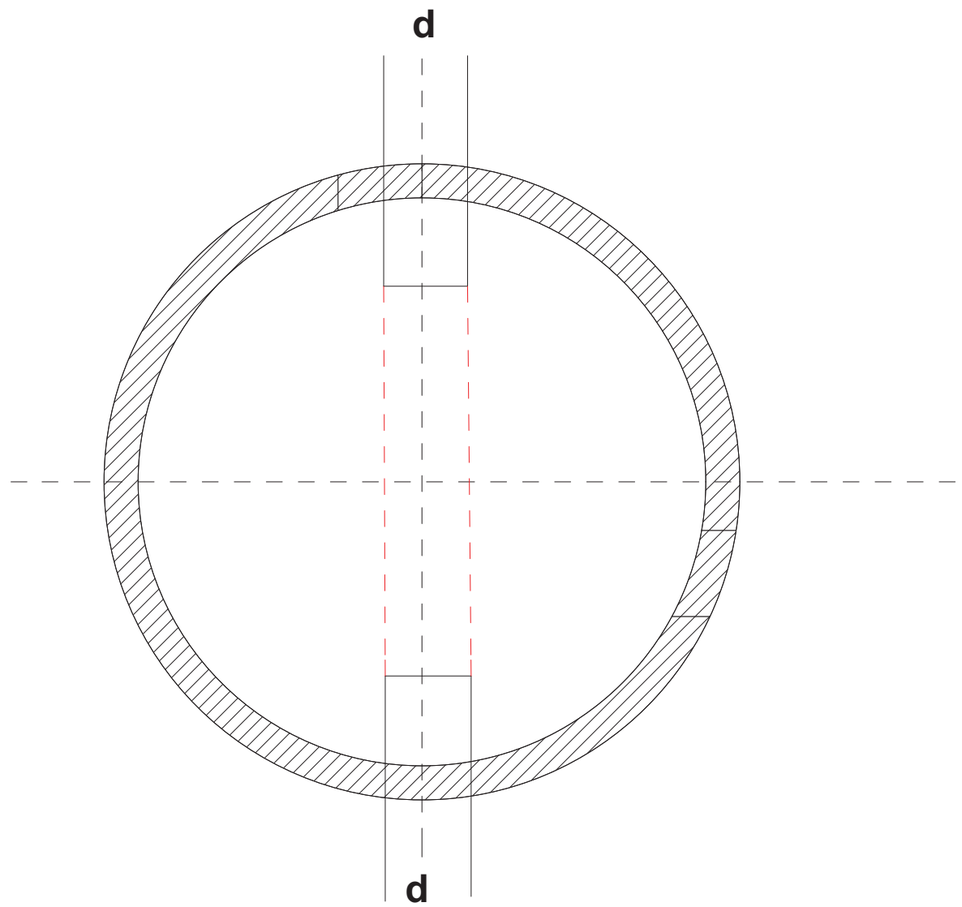

ჭის დიამეტრი მმ	მილის დიამეტრი მმ	მოხვევის კუთხე a_0

...ARINEBIS ZELIS TRANSEIS CRILI

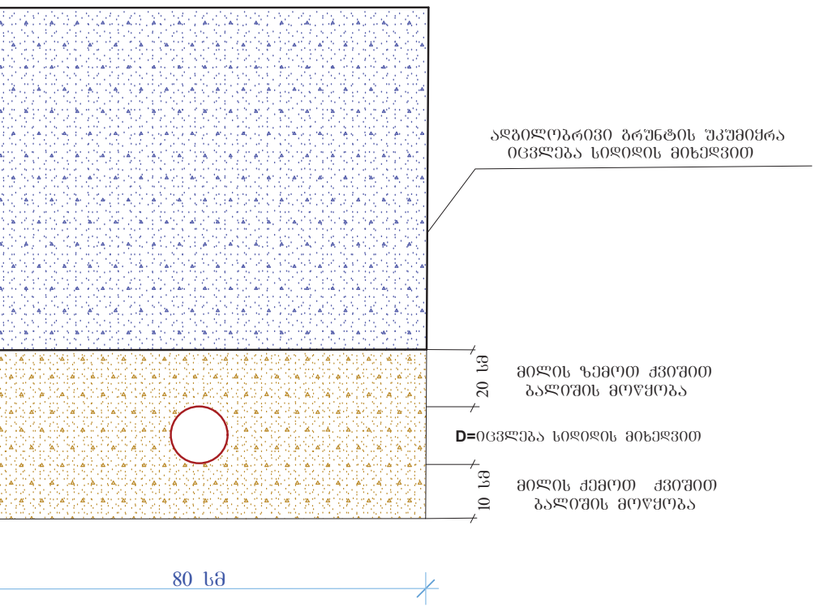

WyalarinebIs zelis transeis crili asfaltobetonit

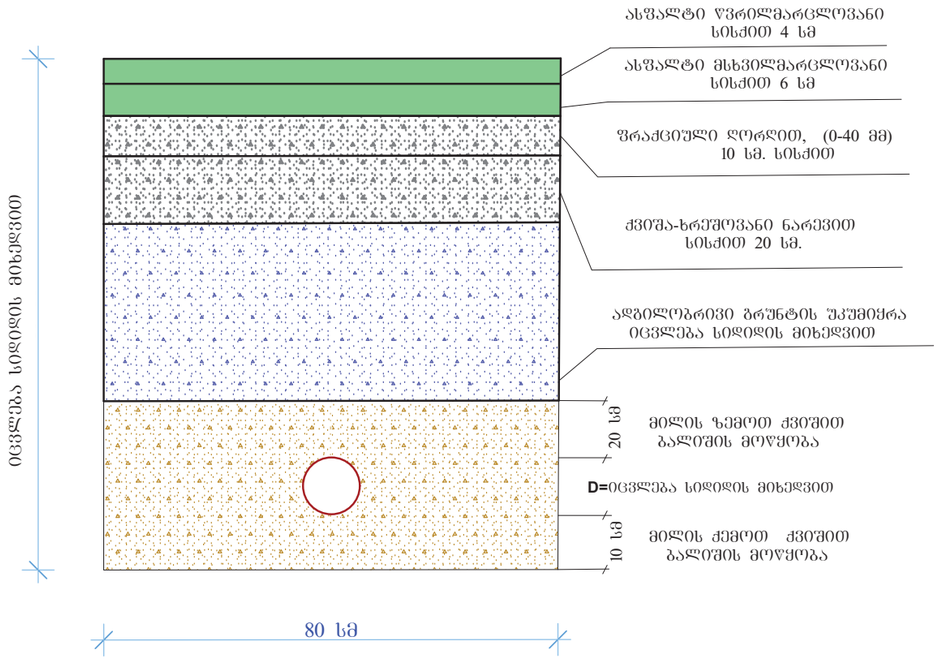

შპს წყალმშენი 2013

ქ. ხაშური აბარის ქუჩების წყალარინების

ხარჯთაღრიცხვა

შპს წყალმშენის 2013-ის დირექტორი

_____ ნ. ლაფაჩი

_____ 2016 წ.

ქ. გორი 2016

ხ ა რ ჯ თ ა ღ რ ი ც ხ ვ ა

სახარჯთაღრიცხვო ღირებულება	32 571,489	ლარი

განმარტებითი ბარათი

ხარჯთაღრიცხვა შედგენილია პროექტის და საქართველოს პრემიერ მინისტრის №52 დადგენილების
ფუძველზე 1984 წლის ნორმებითა და მშენებლობის შემფასებელთა კავშირის მიერ გამოცემული
მშენებლო რესურსების ფასებით 2016 წლის I კვარტლის დონეზე, ასევე საბაზრო ფასებით რომელიც
არის გათვალისწინებული ზემოაღნიშნულ კრებულში.

ხარჯთაღრიცხვაში გათვალისწინებულია:
ზედნადები ხარჯები სამშენებლო სამუშაოებზე 10 %
მოგება – 8 %
გაუთვალისწინებელი ხარჯები - 3 %
გადასახადი დამატებით ღირებულებაზე – 18 %

სახარჯთაღრიცხვო დოკუმენტაცია საბაზრო ურთიერთობათა პირობებში განსაზღვრავს მშენებლობის
წინასწარ ღირებულებას და არ წარმოადგენს დამკვეთსა და მოიჯარადეს შორის გადახდის საშუალებას.
მათ შორის ანგარიშსწორება ხდება ფაქტიური დანახარჯების მიხედვით, სათანადო დოკუმენტაციის წარდგენით.

შეადგინა ნ. ლაფაჩი

№ღ !

ობიექტური ხარჯთაღრიცხვა

მშენებლობის დასახელება:

ხარჯთაღრიცხვის N	ხარჯთაღრიცხვის დასახელება	სახარჯთაღრიცხვო ღირებულება (ლარი)				
		სამშენებლო სამუშაოები	სამონტ. სამუშაოები	მოწყობილობა	სხვადასხვა ხარჯები	სულ
2	3	4	5	6	7	8
1	სამშენებლო სამონტაჟო სამუშაოები					26 798,99
	ჯამი:		-	-	-	26 798,99
	გაუთვალისწინებელი ხარჯები 3%		-	-	-	803,97
	ჯამი		-			27 602,96
	დ. ღ. გ. - 18%				4 968,53	
	ჯამი					32 571,49

შეადგინა ნ. ლაფაჩი

ხაშური აგარის ქუჩის კანალიზაცია
ხარჯთაღრიცხვა

სამუშაოს დასახელება	შიფრი	განზ. ერთ.	ნორმა ერ-ზე	რაოდენობა	მასალები		ხელფასი (ლ)		მანქანა-ზმები (ლ)		სულ
					ერთ.ფასი	ჯამი	ერთ.ფასი	ჯამი	ერთ.ფასი	ჯამი	(ლარი)
2	3	4	5	6	7	8	9	10	11	12	13
ავი I აგარის ქუჩა											
გრუნტის დამუშავება ით	1-12-6	მ3		511,00							
ახარჯი		კაც/სთ	0,0154	7,8694			4,6	36,199			36,199
ი		მან/სთ	0,0726	37,10					22,83	846,96	846,96
ჭრა ხელით III კატ გრუნტში	1-80-7	მ3		51							
ახარჯი		კაც/სთ	3,88	197,88			4,6	910,25			910,25
ინის მოწყობა მილების	23-1-1	მ3		93,0							
ესურსები		კაც/სთ	1,8	167,40			6	1004,40			1004,40
რესურსები											
		$მ^3$	1,1	102,3	20	2046					2046,00
ს ბალიშის მოწყობა ჭის ქვეშ	8-3-2	მ3		1,7							
ახარჯი		კაც/სთ	0,89	1,513			6	9,08			9,08
		ლარი	0,37	0,629					3,2	2,01	2,01
რესურსები											
		მ3	1,15	1,955	13	25,415					25,42
		ლარი	0,02	0,034	3,2	0,109					0,11
ბ ჭის მოწყობა დ=1000მმ 1 ლლით 1,0.მ. ხუფით	22-30-1	10 მ3		1,008							
ესურსები		კაც/სთ	106,00	106,85			6	641,09			641,09
ები		ლარი	71,4	71,97					3,2	230,31	230,31
ر ე ს უ რ ს ე ბ ი											
000მმ		ც		18,00	88	1584,00					1584,00
ურავი ფილა, ხუფით		ც		12,00	480	5760,00					5760,00
რის		ც		12,00	68	816,00					816,00
		ლარი	66,10	66,63	3,2	213,21					213,21
ბ ჭის მოწყობა დ=500მმ 1	22-30-1	10 მ3		0,222							

ნები		ლარი	71,4	23,70					3,2	75,86	75,86
რ ე ს უ რ ს ე ბ ი											
500მმ		ც		6,00	46	276,00					276,00
ა		ლარი	66,10	21,95	3,2	70,22					70,22
მძიმე ცემენტით ჭის და ძირის ამოლესვა,	6-26-2	100 მ3		0,0140							
ესურსები		კაც/სთ	1270,00	17,78			4,6	81,79			81,79
ნები		ლარი	108	1,51					3,2	4,84	4,84
რ ე ს უ რ ს ე ბ ი											
0		მ3	101,5	1,42	110	156,31					156,31
ხარჯები		ლარი	1,67	0,02	450	10,52					10,52
ის გოფრირებული მილი დ-ოწყობა	22-8-5	მ		244,0							
ნახარჯი		კაც/სთ	0,181	44,16			6	264,98			264,98
		ლარი	0,192	46,848					3,2	149,91	149,91
რესურსები											
დ-150		მ	1,01	246,44	12,20	3006,6					3006,57
ა		ლარი	0,0142	3,465	3,2	11,087					11,087
ის გოფრირებული მილი დ-ოწყობა	22-8-6	მ		90,0							
ნახარჯი		კაც/სთ	0,245	22,05			6	132,30			132,30
		ლარი	0,192	17,280					3,2	55,30	55,30
რესურსები											
დ-150		მ	1,01	90,90	20,50	1863,5					1863,45
ა		ლარი	0,0142	1,278	3,2	4,090					4,090
ეკუმიყრა ბულდოზერით	1-31-3	მ3		560,3							
ი 80ცხ.ძ.		მ/სთ	0,00921	5,2					23	118,69	118,69
უნტის დატვირთვა რით კოვშით 0.5მ3 ა/თ-ზე	1-22-15	მ3		93,7							
ნახარჯი		კაც/სთ	0,02	1,87			4,6	8,62			8,62
რი ჩამჩის მოც. 0,5მ3,		მან/სთ	0,0448	4,20					22,6	94,87	94,87
რუნტის გატანა საშუალოდ 3-	სრფ	ტ		159,3					2,39	380,70	380,70
მილის მონტაჟი დ-219X4,0 მმ ური შემოწმებით	22-5-6	მ		10,0							

ობეტონის საფარის მოწყობა 0 მმ მსხვილმარცვლოვანი	27-39-1 27-42-1	1000 მ2		0,005							
ანახარჯი		კაც/სთ	37,78	0,19			6	1,13			1,13
მანქანა 5ტ		მან/სთ	3,7	0,019					16,56	0,31	0,31
მანქანა 10ტ		მან/სთ	11,1	0,056					19,9	1,10	1,10
ბეტონის დამგები		მან/სთ	3,02	0,015					20,32	0,31	0,31
		ლარი	2,3	0,012					3,2	0,04	0,04
რ ე ს უ რ ს ე ბ ი											
ბეტონი მსხვილმარცვლოვანი		ტ	145,8	0,73	114	83,11					83,11
ლა		ლარი	15,3	0,08	3,2	0,24					0,24
ობეტონის საფარის მოწყობა 0 მმ წვრილმარცვლოვანი	27-39-1 27-42-1.2	1000 მ2		0,005							
ანახარჯი		კაც/სთ	37,5	0,19			6	1,13			1,13
მანქანა 5ტ		მან/სთ	3,7	0,019					16,56	0,31	0,31
მანქანა 10ტ		მან/სთ	11,1	0,056					19,9	1,10	1,10
ბეტონის დამგები		მან/სთ	3,02	0,015					20,32	0,31	0,31
		ლარი	2,3	0,012					3,2	0,04	0,04
რ ე ს უ რ ს ე ბ ი											
ბეტონი წვრილმარცვლოვანი		ტ	97,4	0,49	120	58,44					58,44
ლა		ლარი	14,5	0,07	3,2	0,23					0,23
ი თავი I						**16428,95**		**3335,36**		**1972,31**	**21736,62**
ი											**21736,62**
ტრანსპორტი	5%										821,45
											22 558,07
ი ხარჯები	10%										2 255,81
											24 813,88
დაგროვება	8%										1 985,11
											26 798,99

შეადგინა

ნ. ლაფუჩი

შპს "ე ქ ს პ ე რ ტ ი"

ხაშურის მუნიციპალლიტეტის დაბა სურამში სურამის ციხის უბნის კანალიზაციის, სოფ პატარა ფლევის წყალმომარაგებების, ქ.ხაშურში აგარისა და შოლის ქუჩების წყალანირების

საპროექტო-სახარჯთაღრიცხვო დოკუმენტაცია

ე ქ ს პ ე რ ტ ი ზ ი ს დ ა ს კ ვ ნ ა №15

15.03.2016 წ

ექსპერტი

დირექტორი ნ. ხახაძე

ცრუ ხელმოწერისა-ყალბი დასკვნის, საექსპერტო კვლევის ობიექტის დაუცველობისათვის სისხლის სამართლებრივი პასუხისმგებლობის შესახებ გაფრთხილებული ვარ საქართველოს სისხლის სამართლის კოდექსის 370-ე მუხლის შესაბამისად

მშენებლობაში მუშაობის სტაჟი 45 წელი, მათ შორის ექსპერტად მუშაობის 15 წელი

სლც 3763

2016წ.

გაფრთხილება:

განმემარტა ექსპერტის უფლება-მოვალეობები, რაც გათვალისწინებულია საქართველოს სამოქალაქო საპროცესო კოდექსის 168-ე და საქართველოს სისხლის სამართლის საპროცესო კოდექსის 51-ე და 52-ე მუხლებით, ამასთან ცრუ ჩვენების, ყალბი დასკვნის,საექსპერტო კვლევის ობიექტის დაუკანონებლად ჩამოთვლის სისხლის სამართლებრივი პასუხისმგებლობის შესახებ გაფრთხილებულია საქართველოს სისხლის სამართლის კოდექსის 370-ე მუხლის შესაბამისად.

შპს „ექსპერტი"-ს დირექტორი : ნელი ჩხაიძე

ექსპერტიზის ჩატარების საფუძველი:

ექსპერტიზის სახეობა: საინჟინრო ექსპერტიზა

დამნიშნავი:

ორგანიზაცია შპ "წყალმშენი 2013 "

თანამდებობა: დირექტორი

მისამართი: გორის რაიონი, სოფ.თორტიზა

სახელი, გვარი: ნიკოლოზ ლაფანი

საფუძველი: ხელშეკრულება № 15. 11. 03. 2016 წ.

შემსრულებელი ექსპერტი:

ნელი ჩხაიძე- ინჟინერ-მშენებელი, უმაღლესი განათლებით, სპეციალობით-მშენებელი ინჟინერი და ამ სპეციალობაზე მუშაობის 45 წლის სტაჟით, მათ შორის ექსპერტად მუშაობის 15 წლის სტაჟით

ექსპერტის წინაშე დასმული შეკითხვა

გთხოვთ დაგვიდგინოთ წარმოდგენილი საპროექტო-სახარჯთაღრიცხვო დოკუმენტაციის ადეკვატურობაზე დასკვნა

შპს "ე ქ ს პ ე რ ტ ი"

მის. ქ.მცხეთა, დ.აღმაშენებლის №93 მობ. 595 90 41 99

15 მარტი 2016 წ.

ხაშურის მუნიციპალლიტეტის დაბა სურამში სურამის ციხის უბნის კანალიზაციის, სოფ პატარა ფლევის წყალმომარაგებების, ქ.ხაშურში აგარისა და შოლის ქუჩების წყალანირების

საპროექტო-სახარჯთაღრიცხვო დოკუმენტაციაზე

საექსპერტო დასკვნა № 15

საპროექტო-სახარჯთაღრიცხვო დოკუმენტაცია შედგენილია შპს „წყალმშენი 2013'-ს მიერ.

საექსპერტოდ წარმოდგენილია პროექტის ტექნიკური ნაწილი, შემადგენლობით:

1. ხაშურის მუნიციპალიტეტის დაბა სურამში სურამის ციხის უბნის კანალიზაცია

- განმარტებითი ბარათი,საპროექტო გადაწყვეტილება
- მოცულობათა უწყისი
- ციხის უბნის კანალიზაციის მოწყობის გეგმა (25 სათვალთვალო და 1 გადამქანი)
- გრძივი პროფილები
- ტრანშეის ჭრილები
- ხარჯთაღრიცხვა განმარტებითი ბარათით.

2. *სოფ პატარა ფლევის წყალმომარაგებები*

- განმარტებითი ბარათი,საპროექტო გადაწყვეტილება
- მოცულობათა უწყისი
- რეზერვუარების მოწყობის სქემები, არმირების ნახაზი მასალის სპეციფიკაციით
- ტრანშეის ჭრილები
- ხარჯთაღრიცხვა განმარტებითი ბარათით.

3. *ქ.ხაშურში აგარისა და შოლის ქუჩების წყალანირება*

- განმარტებითი ბარათი,საპროექტო გადაწყვეტილება
- მოცულობათა უწყისი
- აგარისა და შოლის ქუჩების წყალანირების გეგმები
- გრძივი პროფილები
- ტრანშეის ჭრილები
- ჭების მოწყობის სქემები
- ხარჯთაღრიცხვა განმარტებითი ბარათით.

გამოკვლევა

საპროექტო დოკუმენტაცია შესრულებულია შპს „წყალმშენი 2013`-ს მიერ ხაშურის მუნიციპალიტეტის დაკვეთით ხაშურის მუნიციპალლიტეტის დაბა სურამში სურამის ციხის უბნის კანალიზაციის, სოფ პატარა ფლევის წყალმომარაგებების, ქ.ხაშურში აგარისა და შოლის ქუჩების წყალანირების სამუშაოების ჩასატარებლად.

1. დაბა სურამში სურამის ციხის უბნის კანალიზაცია

დაბა სურამში სურამის ციხის უბნის კანალიზაციის მოწყობის პროექტი შესრულებულია დამკვეთის დავალების შესაბამისად არსებული უბნის კვლევითი ჩატარების და შესწავლის საფუძველზე. აღნიშნული უბანი განლაგებულია მდ.სურამელას მარცხენა სანაპიროზე.უბნების მიხედვით ეწყობა დ150,200,250მმ პოლიეთილენის გოფრირებული მილები, ჯამში-705 მ. ეწობა 25 სათვალთვალო და ერთი გადამქანი ჭა ფეკალური ტუმბოს მეშვეობით. გადამქანი ჭას ეწყობა დ=250მმ ავარიული გადამღვრელი და იღობება ლითონის მავთულბადით.

პროექტი შედგენილია სამშენებლო ნორმებისა და წესების დაცვით და მისაღებია.

2. სოფ პატარა ფლევის წყალმომარაგებები

სოფ.პატარა ფლევში წყალმომარაგების სისტემების მოწყობის პროექტი შესრულებულია დამკვეთის დავალების შესაბამისად არსებული უბნის კვლევითი ჩატარების და შესწავლის საფუძველზე.

წყალარება ხდება სოფლის ცენტრში ჭაბურღილიდან.სოფლის რელიეფიდან გამომდინარე სემაღლებულ ადგილას იდგმება ლითონის რეზერვუარი და რეზერვუარიდან 2 მიმართულებით მიეწოდება წყალი პოლიეთილენის დ=110-20მმ მილებით, ჯამში 5650 მეტრი. ქსელის სარეგულაციოდ დგება რკინა-ბეტონის 7 ჭა, ნამკეტი მარეგულირებელი არმატურით.

პროექტი შედგენილია სამშენებლო ნორმებისა და წესების დაცვით და მისაღებია.

3. ქ.ხაშურში აგარისა და შოლის ქუჩების წყალანირება

ქ.ხაშურში აგარისა და შოლის ქუჩების წყალანირება მოწყობის პროექტი შესრულებულია დამკვეთის დავალების შესაბამისად არსებული უბნის კვლევითი ჩატარების და შესწავლის საფუძველზე.

შოლის ქუჩაზე ეწყობა დ=200 მმ პოლიეთილენის გოფრირებული მილი-325მეტრი, 10 სათვალთვალო ჭით და ერთდება მთავარ კოლექტორს.

აგარის ქუჩაზე 2 ადგილას ეწყობა წყალანირების ქსელი,პირველ მონაჯვეთი დ150მმ პოლიეთილენის გოფრირებული მილი -244 მეტრი 8 სათვალთვალო ჭით და ერთდება არსებულ ჭაზე. ხოლო მეორე მონაკვეთი დ=200მმ პოლიეთილენის გოფრირებული მილი 90 მეტრი 4 სათვალთვალო ჭით.

პროექტი შედგენილია სამშენებლო ნორმებისა და წესების დაცვით და მისაღებია.

ხარჯთაღრიცხვა

ხარჯთაღრიცხვები შედგენილია რესურსული მეთოდით ,სამშენებლო მასალების ღირებულებები -მშენებლობის შემფასებელთა კავშირის ეგიდით გამოცემული ფასებით 2016 წლის I კვარტლის დონეზე, გამოყოფილია კონკრეტული სამუშაოების შესასრულებლად საჭირო მასალების ხარჯის ნორმები და ღირებულებები, საჭირო შრომითი რესურსები (კაც/სთ) მსგავს სამუშაოებზე საორიენტაციო საბაზრო ღირებულებების გათვალისწინებით და მანქანა მექანიზმის ტიპები სამუსაოს ხარჯები(მანქ/სთ) ,სატრანსპორტო ხარჯები- მასალების გადაადგილების ღირებულებით შესყიდვის ადგილიდან სამშენებლო ობიექტამდე.

ლიმიტირებული დანარიცხები ნორმატივის ფარგლებშია. სამუშაოები შესაძლებელია განხორციელდეს დღგ -სა და სხვა დანარიცხების გათვალისწინებით, სამუშაოს სწორი ორგანიზების, სამუშაოების მწარმოებელი ორგანიზაციის საკუთრებაში არსებული მატერიალურ-ტექნიკური ბაზის ქონის ან/და იჯარის, ასევე საკუთარი ზედნადები ხარჯების და გეგმიური მოგების შემცირების ხარჯზე და სხვა ხელისშემშლელი ფაქტორის არარსებობის შემთხვევაში. საბაზრო ეკონომიკის პირობებში მშენებლობის (სარემონტო-სარეაბილიტაციო) ობიექტების საბოლოო ღირებულება ტენდერის შემთხვევაში დგინდება ფაქტიურად შესრულებული სამუშაოთა მოცულობებისა და სატენდერო ხარჯთაღრიცხვაში დაფიქსირებული ერთეული სამუშაოთა ფასებით.

ხარჯთაღრიცხვაში ნადებული მასალების მოცულობები შესაბამისობაშია პროექტში ნადებულ მოცულობებთან და სამშენებლო ნორმებთან და მისაღებია.

. სახარჯთაღრიცხვო ღირებულება შეადგენს დ.ღ.გ-ს გათვალისწინებით:

1. ხაშურის მუნიციპალიტეტის დაბა სურამში სურამის ციხის უბნის კანალიზაცია - 73452.18 ლარი
2. *სოფ პატარა ფლევის წყალმომარაგებები* - 140940.15 ლარი
3. ქ.ხაშურში აგარის ქუჩების წყალანირება - 32571.50 ლარი
4. ქ. ხაშურში შოლის ქუჩების წყალანირება - 32549.91 ლარი

ჯამი – 279513,74 ლარი

დასკვნა

გამოკვლევის შედეგად დადგინდა შემდეგი შპს „წყალმშენი 2013'- ს მიერ ექსპერტიზაზე წარმოდგენილ ხაშურის მუნიციპალლიტეტის დაბა სურამში სურამის ციხის უბნის კანალიზაციის, სოფ პატარა ფლევის წყალმომარაგებების, ქ.ხაშურში აგარისა და შოლის ქუჩების წყალანირების სამუშაოების საპროექტო-სახარჯთაღრიცხვო დოკუმენტაცია ადეკვატურია და 279513,74 ლარი (ორასსამოცდაცხრამეტიათას ხუთასცამეტი ლარი და74 თეთრი) ლარით შესაძლებელია განხორციელდეს პროექტით გათვალისწინებული სამუშაოები

გამოყენებული მასალა:

– ხელშეკრულებები და ტექნიკური დავალებები
– ხაშურის მუნიციპალლიტეტის დაბა სურამში სურამის ციხის უბნის კანალიზაციის, სოფ პატარა ფლევის წყალმომარაგებების, ქ.ხაშურში აგარისა და შოლის ქუჩების წყალანირების სამუშაოების საპროექტო- სახარჯთაღრიცხვო დოკუმენტაცია
–საგენდერო დოკუმენტაცია
_ 2014 წლის 14 იანვრის საქართველოს მთავრობის # 52 დადგენილება
– 2014 წლის 14 იანვრის საქართველოს მთავრობის # 55 დადგენილება

შპს "ექსპერტი'-ის დირექტორი: ნ. ჩხაიძე

სლც 3763

საერთაშორისო საფინანსო
№ 3763 სახელმწიფო ლიცენზიის
ფინანსური

ჩამონათვალი

საერთაშორისო – საინვესტიციო საქმიანობის სახეობისა,
რომელიც განხორციელების უფლება ეძლევა
„ეს-ს „ექსპერტი"

1. *საცხოვრებელი, სამოქალაქო და საზოგადოებრივი დანიშნულების შენობა-ნაგებობების დაპროექტება:*
   - საცხოვრებელი შენობები
   ა. დაბალსართულიანი სახლები 3 სართულამდე;
   - საზოგადოებრივი შენობები და ნაგებობების დაპროექტება:
   ა. სამ სართულიანი, 12მ სიმაღლის და მარტივი ტიპის ღია მოედნები სანახაობისთვის

2. პროექტების ექსპერტიზა:
   - საცხოვრებელი, სამოქალაქო და საზოგადოებრივი დანიშნულების შენობა-ნაგებობები.

გაცემულია 2004 წლის 16 სექტემბერს.

სპეციალიზებული სალიცენზიო საბჭოს
თავმჯდომარის მოადგილე ბესიკ თულაშვილი

სახელმწიფო ლიცენზია

სლს№ 3763

საპროექტო-სამშენებლო საქმიანობის განხორციელებაზე

ეძლევა *შეზღუდული პასუხისმგებლობის საზოგადოებას „ექსპერტი“*

ქ. მცხეთა, აღმაშენებლის ქ. №73

მასზედ, რომ მას აქვს უფლება განახორციელოს საპროექტო-სამშენებლო საქმიანობა დანართში მოცემულ სახეობებში.

ლიცენზია მოქმედებს საქართველოს ტერიტორიაზე

განსაკუთრებული პირობები

ლიცენზიის მოქმედების ვადა *უვადო*

ლიცენზია გაცემულია *16.09.2004წ.*

საქართველოს ეკონომიკური განვითარების
მინისტრის მოადგილე, სპეციალიზებული
სალიცენზიო საბჭოს თავმჯდომარე

ზახარიენ ლეკიეა

შემოსავლების სამსახური

საიდენტიფიკაციო კოდი/პირადი ნომერი
443858096

გადამხდელის დასახელება
შპს სუპერ ჯგუფი ლდბჯ

ხელმძღვანელი
ლევან გამრეკელი

გადამხდელის მისამართი
ხაშურის რაიონი / ს.ზემო ოსიაური 28-ს ქ. N5

ელ-ფოსტა
nozadzebesik@yahoo.com

ტელეფონი
595312231

ცნობა

ეძლევა, "შპს სუპერ ჯგუფი ლდბჯ"-ს (ს/კ 443858096) მასზედ, რომ შემოსავლების სამსახურის ერთიანი ელექტრონული ბაზის მონაცემების მიხედვით სსკ-ს 158 მუხლის შესაბამისად ნებაყოფლობითი წესით რეგისტრირებულია დღგ–ს გადამხდელად 20/12/2013-დან.

განმცხადებლის ხელმოწერა:

თარიღი: 07/03/2016

ID: 3599856

2573370

ინფორმაცია ინტერესთა კონფლიქტის არ არსებობის შესახებ

ქ. ხაშური 11 აპრილი 2016 წელი

„სახელმწიფო შესყიდვების შესახებ“ საქართველოს კანონის მე-8 მუხლის შესაბამისად, ინტერესთა კონფლიქტის თავიდან აცილების მიზნით ხელშეკრულებაში შემსყიდველი მხარის წარმომადგენლები ხელის მოწერით ვადასტურებთ, რომ მონაწილეობა სახელმწიფო შესყიდვების შესახებ **2016 წლის** 11 **აპრილის N68** ხელშეკრულებაში არ იწვევს ინტერესთა კონფლიქტს.

გიორგი გურასპაშვილი	ხაშურის მუნიციპალიტეტის გამგებელი
სერგო ლალიაშვილი	ხაშურის მუნიციპალიტეტის გამგეობის ეკონომიკური განვითარების სამსახურის უფროსი
გოდერძი კახეთელიძე	ხაშურის მუნიციპალიტეტის გამგეობის ზედამხედველობის სამსახურის შესყიდვების ხარისხის კონტროლის განყოფილების უფროსი
პაატა კობალაძე	ხაშურის მუნიციპალიტეტის გამგეობის ზედამხედველობის სამსახურის შესყიდვების ხარისხის კონტროლის განყოფილების მთავარი სპეციალისტი
ალექსანდრე ახმეტელი	ხაშურის მუნიციპალიტეტის გამგეობის კონომიკური განვითარების სამსახურის ინფრასტრუქტურის განვითარებისა და კეთილმოწყობის განყოფილების მთავარი სპეციალისტი
ალექსანდრე მჭედლიშვილი	ხაშურის მუნიციპალიტეტის გამგეობის ეკონომიკური განვითარების სამსახურის ინფრასტრუქტურის განვითარებისა და კეთილმოწყობის განყოფილების სპეციალისტი
ზურაბ გუგბერიძე	ხაშურის მუნიციპალიტეტის გამგეობის ეკონომიკური განვითარების სამსახურის ინფრასტრუქტურის განვითარებისა და კეთილმოწყობის განყოფილების სპეციალისტი
გიორგი ულუმბელაშვილი	ხაშურის მუნიციპალიტეტის გამგეობის ეკონომიკური განვითარების სამსახურის ინფრასტრუქტურის განვითარებისა და კეთილმოწყობის განყოფილების სპეციალისტი
მირიან ციცქიშვილი	ხაშურის მუნიციპალიტეტის გამგეობის ეკონომიკური განვითარების სამსახურის ინფრასტრუქტურის განვითარებისა და კეთილმოწყობის განყოფილების სპეციალისტი
ელგუჯა ივანაშვილი	ხაშურის მუნიციპალიტეტის გამგეობის კონომიკური განვითარების სამსახურის ინფრასტრუქტურის განვითარებისა და კეთილმოწყობის განყოფილების მთავარი სპეციალისტი
თეა ხარშილაძე	გამგებლის წარმომადგენელი ქალაქ ხაშურის ადმინისტრაციულ ერთეულში

ხაშურის მუნიციპალიტეტის გამგებლის

ბრძანება

KA990137216115116

№ 90-პ/მ **12 / აპრილი / 2016 წ.**

ხაშურის მუნიციპალიტეტის გამგეობის ეკონომიკური განვითარების სამსახურის ინფრასტრუქტურის განვითარების და კეთილმოწყობის განყოფილების სპეციალისტის გიორგი ულუმბელაშვილის შვებულების შესახებ

„საჯარო სამსახურის შესახებ“ საქართველოს კანონის 41-ე მუხლის მესამე პუნქტის და საქართველოს შრომის კოდექსის 22-ე მუხლის მეორე და მესამე პუნქტების თანახმად გიორგი ულუმბელაშვილის 2016 წლის 11 აპრილის №1955/07 განცხადების საფუძველზე

ვ ბ რ ძ ა ნ ე ბ:

1. ხაშურის მუნიციპალიტეტის გამგეობის ეკონომიკური განვითარების სამსახურის ინფრასტრუქტურის განვითარების და კეთილმოწყობის განყოფილების სპეციალისტს გიორგი ულუმბელაშვილს მიეცეს ანაზღაურებადი შვებულება 10 კალენდარული დღის ოდენობით, 2016 წლის 12 აპრილიდან 2016 წლის 22 აპრილამდე;

2. ბრძანება ეცნობოს: გიორგი ულუმბელაშვილს;

3. ბრძანება ეცნობოს: ხაშურის მუნიციპალიტეტის გამგეობის ადმინისტრაციულ, ეკონომიკური განვითარების და საბიუჯეტო სამსახურებს;

4. ბრძანება შეიძლება გასაჩივრდეს დაინტერესებული პირის მიერ დადგენილი წესით ხაშურის რაიონულ სასამართლოში (ქ. ხაშური, კოსტავას ქ. N15) ერთი თვის ვადაში.

ხაშურის მუნიციპალიტეტის

გამგებელი

გიორგი გურასპაშვილი

ხაშურის მუნიციპალიტეტის გამგებლის

ბრძანება

KA990187484091616

№ **88**-პ/მ **11** / აპრილი / **2016** წ.

ხაშურის მუნიციპალიტეტის გამგეობის ეკონომიკური განვითარების სამსახურის, ინფრასტრუქტურის განვითარების და კეთილმოწყობის განყოფილების სპეციალისტის ალექსანდრე მჭედლიშვილის შვებულების შესახებ

„საჯარო სამსახურის შესახებ“ საქართველოს კანონის 41-ე მუხლის მესამე პუნქტის და საქართველოს შრომის კოდექსის 22-ე მუხლის პირველი და მესამე პუნქტის თანახმად ალექსადრე მჭედლიშვილის 2016 წლის 11 აპრილის N1940|07 განცხადების საფუძველზე

ვ ბ რ ძ ა ნ ე ბ:

1. ხაშურის მუნიციპალიტეტის გამგეობის ეკონომიკური განვითარების სამსახურის, ინფრასტრუქტურის განვითარების და კეთილმოწყობის განყოფილების სპეციალისტს ალექსანდრე მჭედლიშვილს მიეცეს ანაზღაურებადი შვებულება 5 კალენდარული დღის ოდენობით, 2016 წლის 11 აპრილიდან 2016 წლის 15 აპრილის ჩათვლით;
2. ბრძანება ეცნობოს: ალექსანდრე მჭედლიშვილს;
3. ბრძანება ეცნობოს: ხაშურის მუნიციპალიტეტის გამგეობის ადმინისტრაციულ და საბიუჯეტო სამსახურებს;
4. ბრძანება შეიძლება გასაჩივრდეს დაინტერესებული პირის მიერ დადგენილი წესით ხაშურის რაიონულ სასამართლოში (ქ. ხაშური, კოსტავას ქ. N15) ერთი თვის ვადაში.

გამგებელი გიორგი გურასპაშვილი